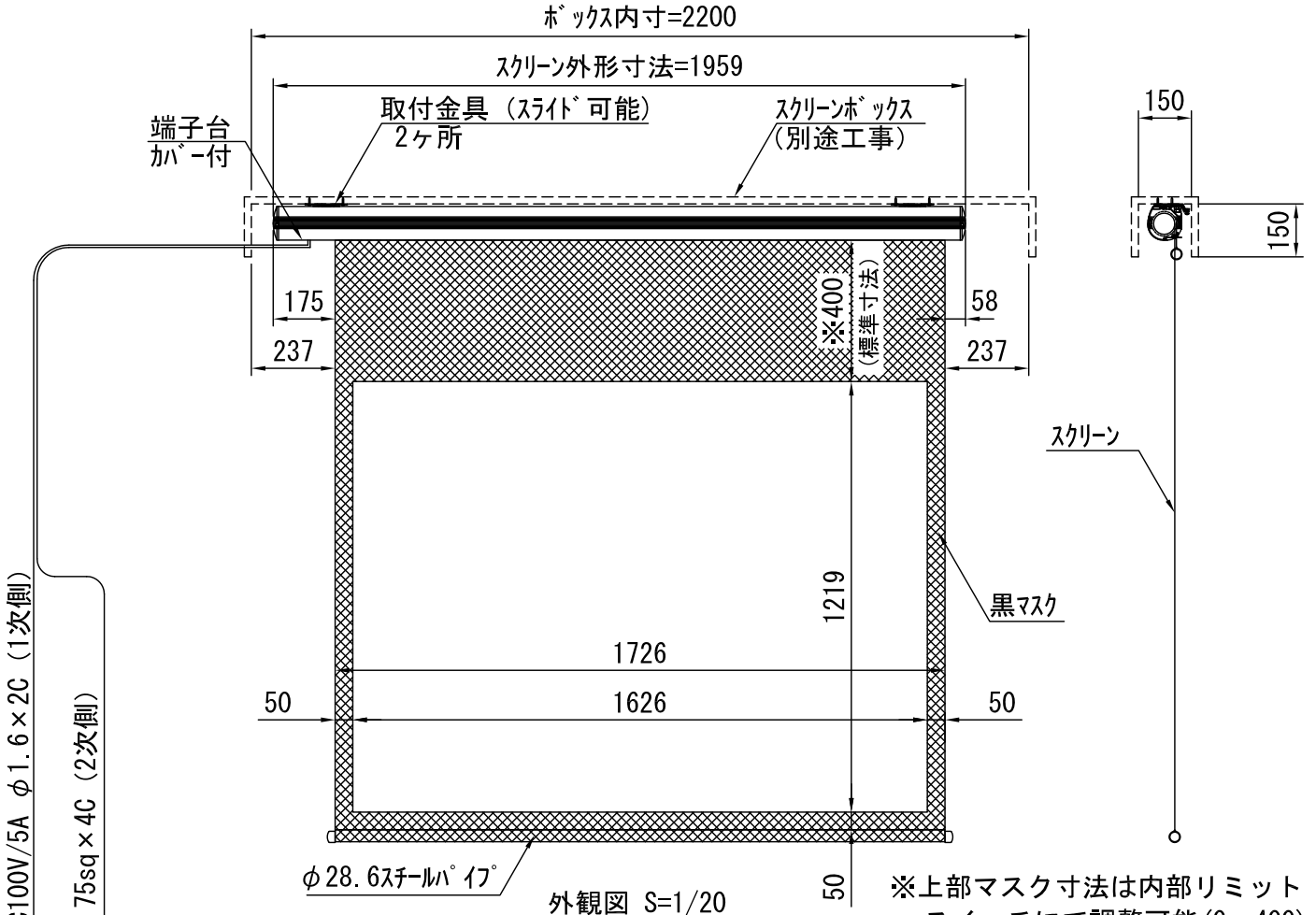

外観図 S=1/20

※上部マスク寸法は内部リミットスイッチにて調整可能(0～400)

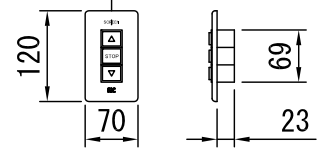

1連フルカラー埋め込みスイッチ

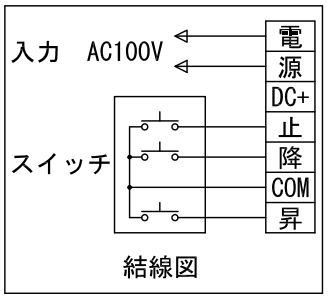

結線図

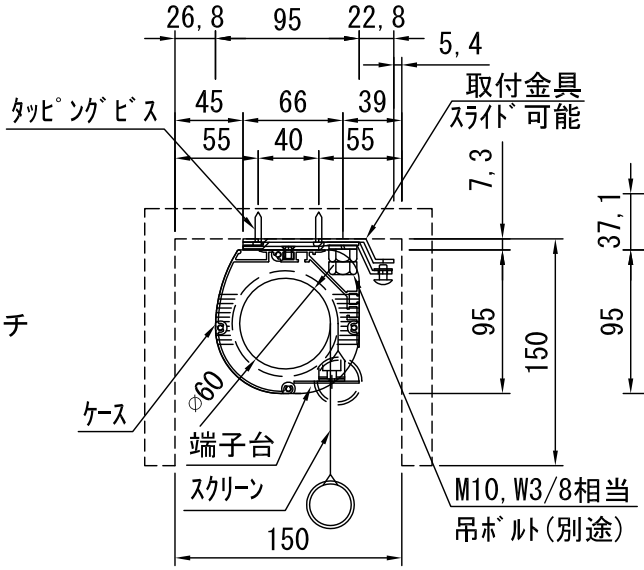

ボックス取付時 S=1/5

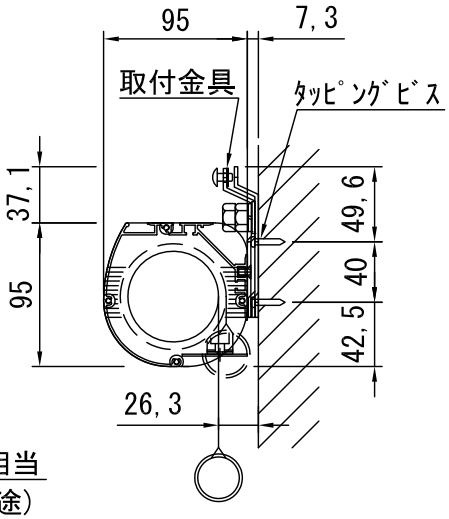

壁面取付時 S=1/5

※製品の仕様及びデザインは改善等のために予告なく変更する場合があります。

生地	クリアブラック	付属品	1連フルカラーモダンプレート（ﾐﾙｷｰﾎﾜｲﾄ） 取付金具、タッピングビス
モーター	ﾛｰﾗｰ内蔵型　消費電流 1.05A　消費電力 105VA		
ケース	材質：アルミ製 塗装色：オフホワイト	別売品	ワイヤレスリモコン
電源	AC100V　50/60Hz	別途工事	電気配線配管工事（1次、2次側共）、ｽｲｯﾁﾎﾞｯｸｽ スクリーンボックス
制御	DC12V		
質量	9.7kg		

KIC 株式会社 ケイアイシー	尺度 1/20　1/5	品名 80インチ電動巻上スクリーン(ｹｰｽ入り NTSC4:3サイズ)		
	単位 mm	Rev. 2010/07/12	型番 ECB-80	No.