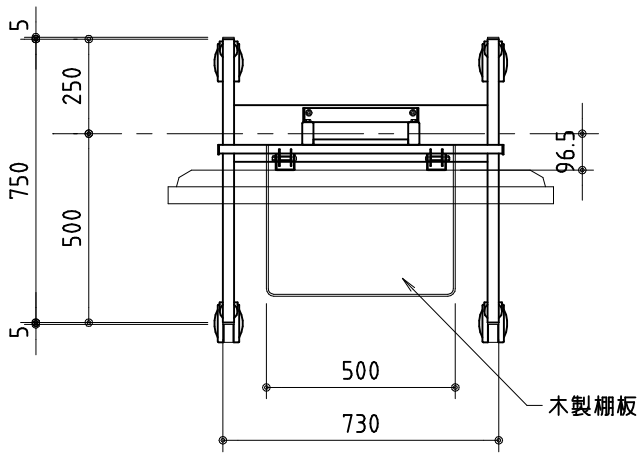

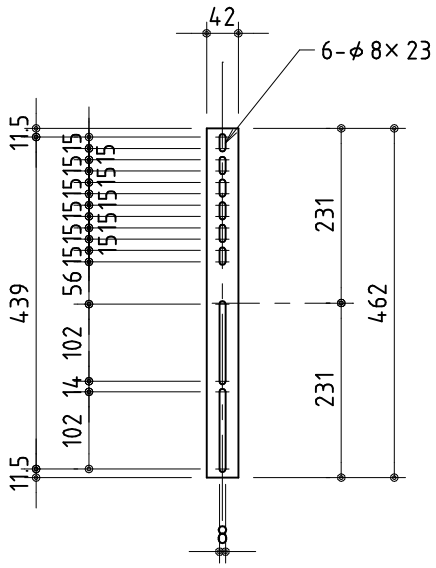

アタッチメント穴位置図 S=1/10

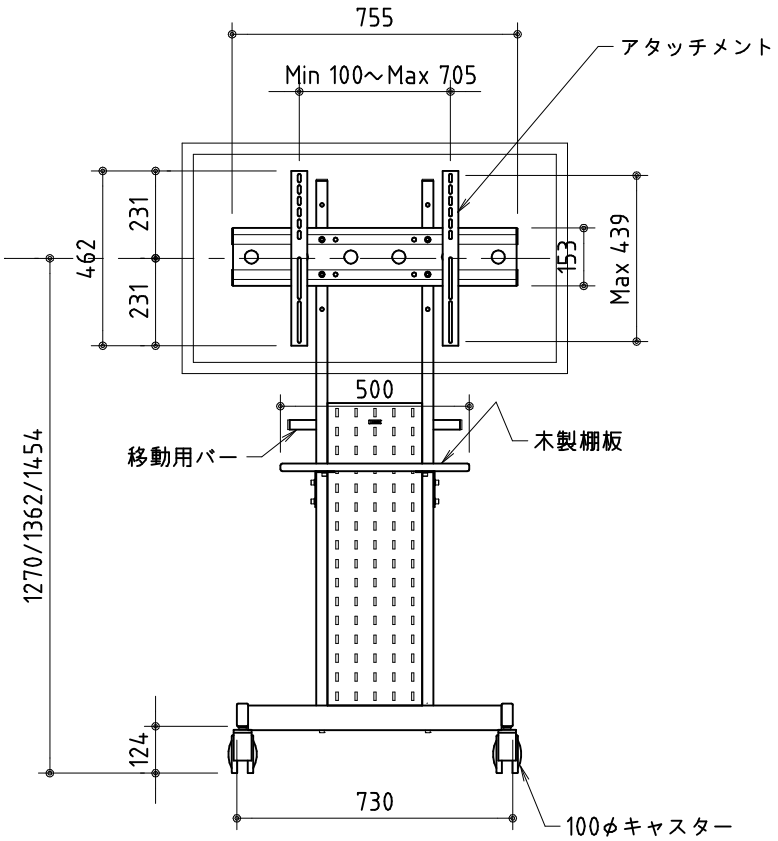

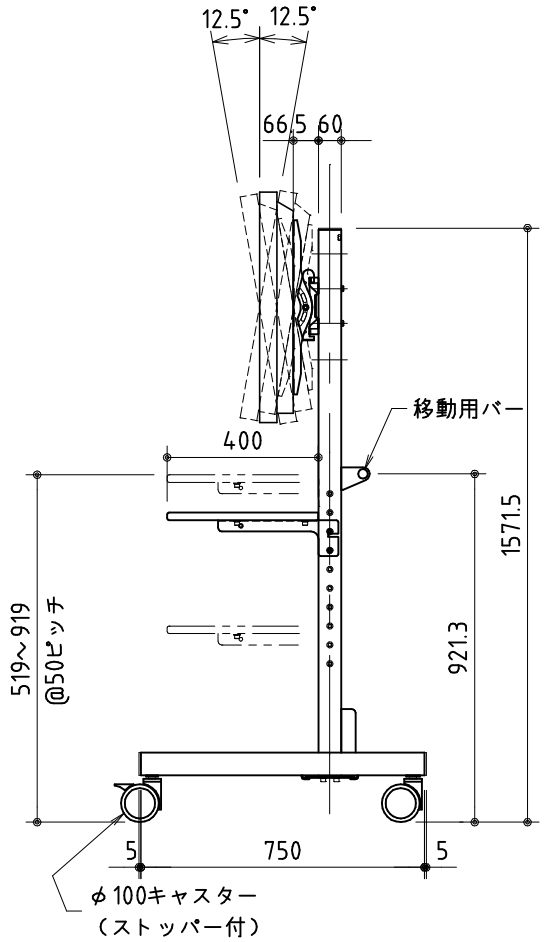

材　質	スチール鋼材： 角パイプ □-60×30，プレート　t1.5～3mm
仕　上	シルバー色、焼付塗装
キャスター	φ100双輪キャスター 4個（ダブルストッパー付2個）
付属品	木製棚板１枚、組立用ボルト一式、TV取付ネジセット一式 工具、コードクランプ×３
オプション	追加木製棚板（KT-250）、ＡＶボックス（KB-450）
対応サイズ	52型まで（50kgまで）
質　量	約33.5 kg

製品の仕様及びデザインは改善等のため予告無く変更する場合があります。
モニターの機種によっては背面部の凹凸やコネクター部と干渉し、取付できない場合がございます。

KIC 株式会社 ケイアイシー	尺度 1/10 1/20	品名 フラットディスプレイスタンド		
	単位 mm	Rev. Ver. 1.0	型番 KDS－PE50	No.